YX3157 功放板（光耦版）说明书

-
-
-
-
-
-

-
-
-
-
-

YX3157功放板接口信息

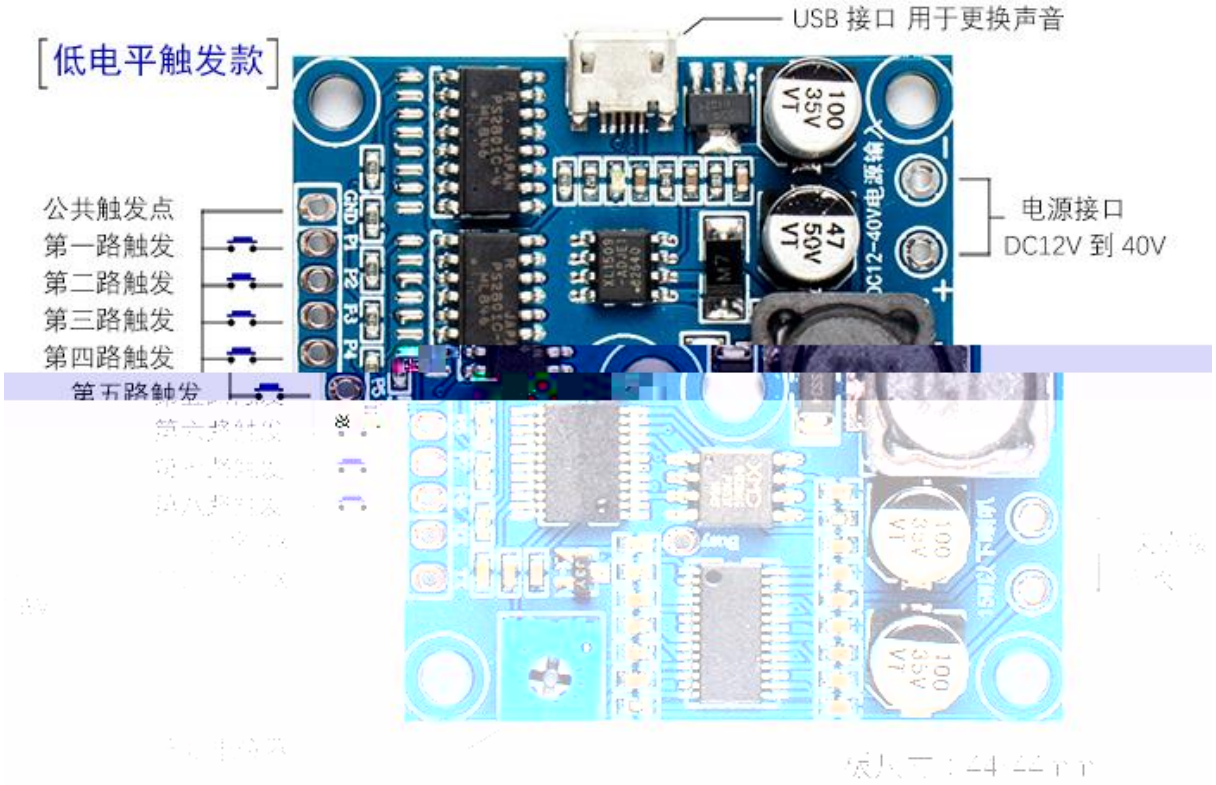

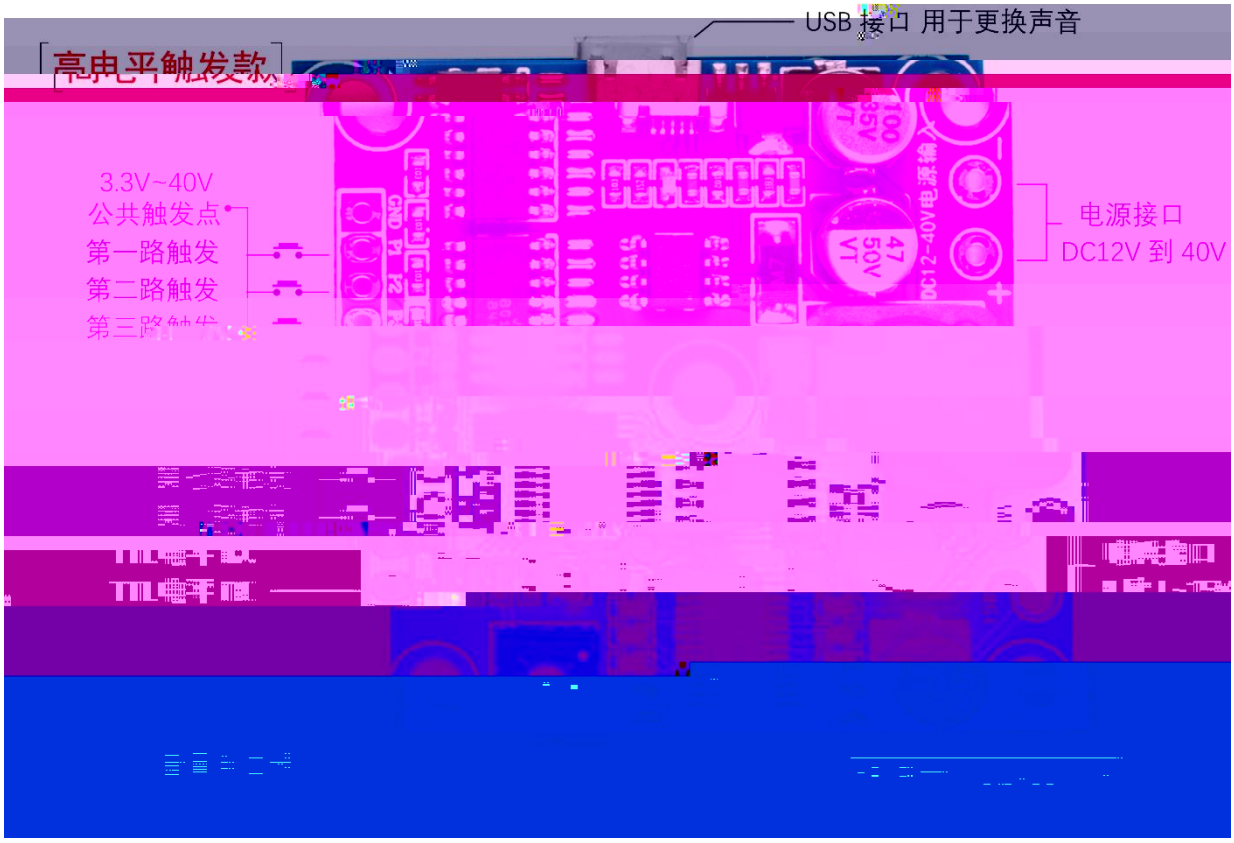
USB 接口 用于更换声音
[高电平触发款]
3.3V~40V
公共触发点
第一路触发
第二路触发
第三路触发
电源接口
DC12V 到 40V

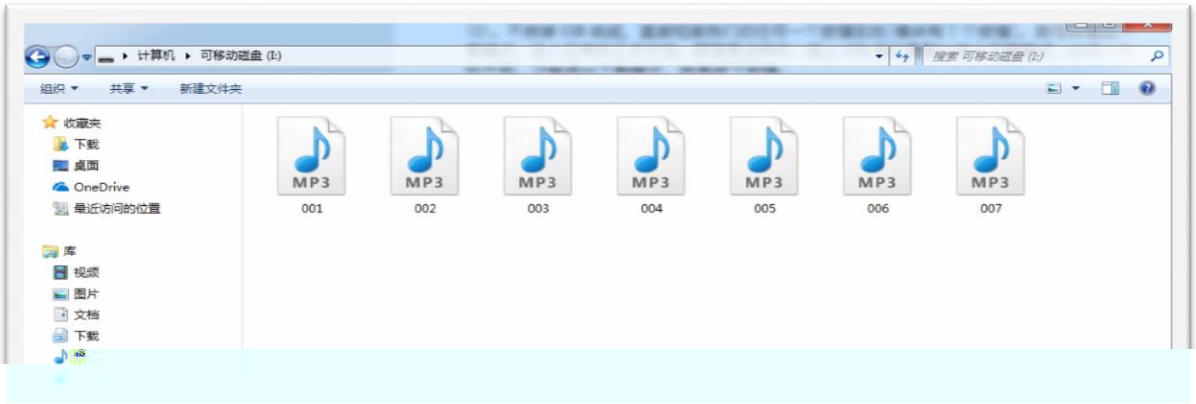
计算机 ▸ 可移动磁盘 (I:)
组织
共享
新建文件夹
收藏夹
下载
桌面
OneDrive
最近访问的位置
库
视频
图片
文档
下载
MP3
001
002
003
004
005
006
007

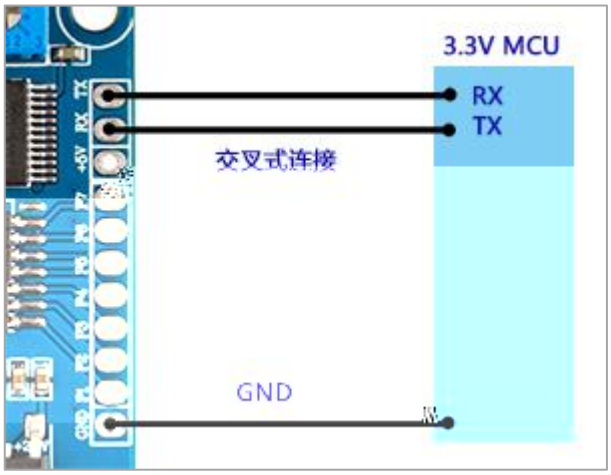
3.3V MCU
RX
TX
交叉式连接
GND

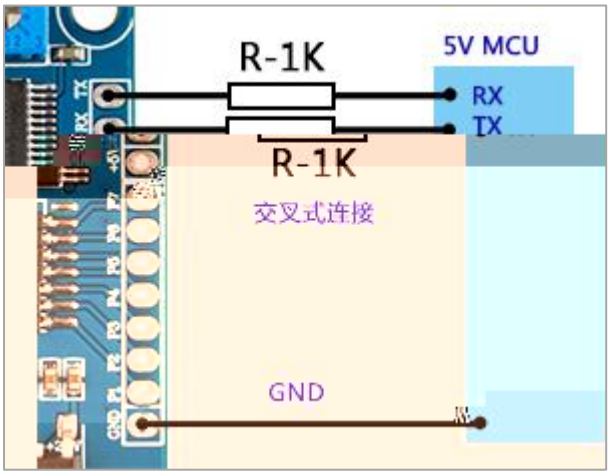
R-1K
5V MCU
RX
TX
R-1K
交叉式连接
GND